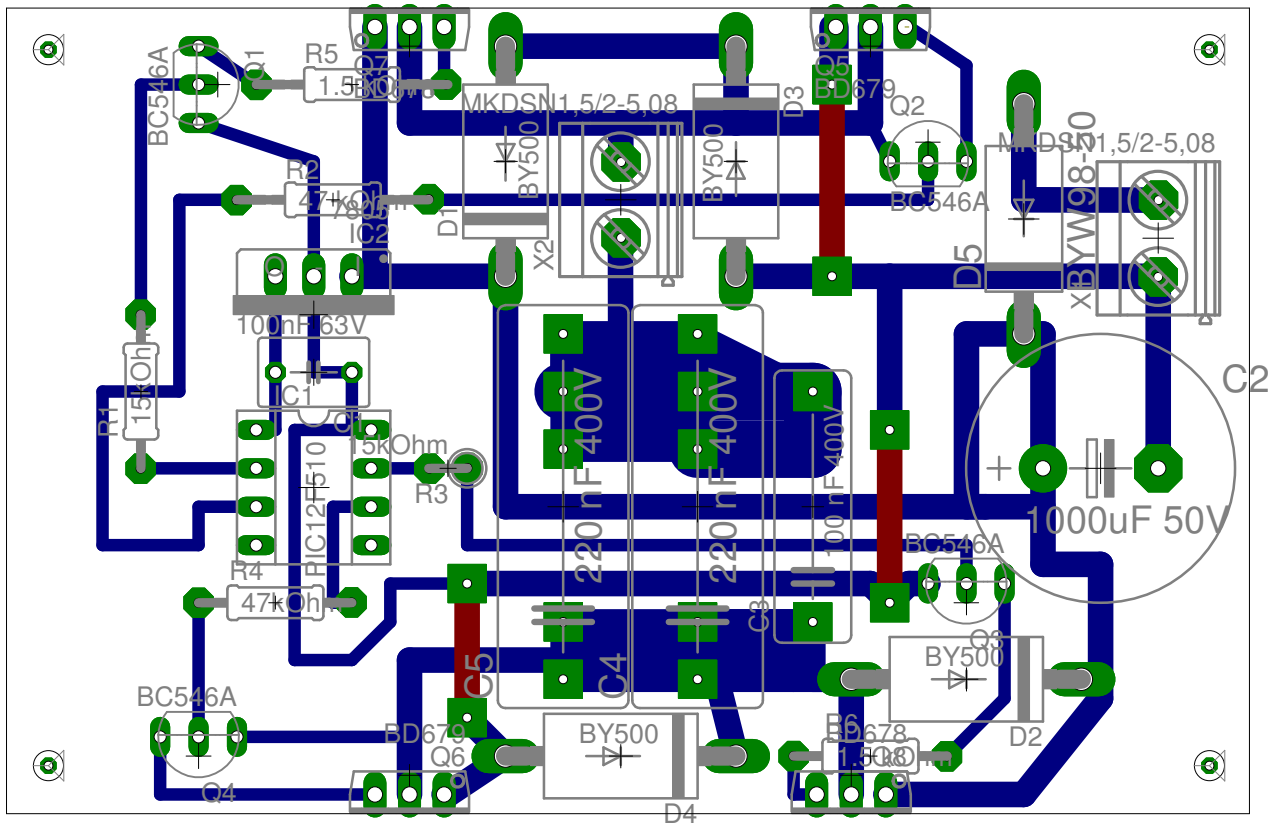

13/10/2012 14:36:31 f=2.00 M:\Loisirs\Electronique\Arcana-B Routage Octobre 2012\Emetteur2.brd